Installer votre kit d’occultation à lattes en acier galvanisé.

Kit d’occultation à lattes 3D STYLE
en acier galvanisé pour grillage rigide



1 personne

Pose standard

≈ 9 minutes

Par panneau compatible

Sans outil

Hors préparation et recoupe

01
PRÉPARER
Pages 2–3

02
POSER
Pages 4–5

03
RECOMMANDATIONS
Page 6

Un doute ? Une question ? Contactez le service client du point de vente.

Vérifier le panneau

Contrôlez la clôture avant toute insertion : dimensions réelles, état, fixation et passage des lattes.

POINT DE CONTRÔLE	CRITÈRE 3D STYLE
Panneau	Rigide 3D à pli en V · largeur 2,50 m · 45 emplacements.
Espace entre fils verticaux	50 mm pour une latte intérieure.
Plis de renfort	Profondeur de 26 à 29 mm. Pli de 20 cm de hauteur exclu.
Hauteur des lattes	1,23 m · 1,53 m · 1,73 m : faire correspondre au panneau.
Fils du panneau	5 mm horizontal conseillé ; 4 mm horizontal déconseillé. Références : 4/5 mm ou 5/5 mm.
Passages pour les profils bas	Au moins 2 cm en bas sur une clôture existante ; passage latéral libre pour les lattes externes.

PROFONDEUR INDICATIVE DE SCELLEMENT

Hauteur du panneau seul, hors soubassement.	1,23 m	1,53 m	1,73 m
Sans soubassement	40 cm	60 cm	70 cm
Avec soubassement de 25 cm	60 cm	70 cm	80 cm

Repères à adapter aux conditions du terrain.

Support et vent

Clôture neuve :
Se référer aux profondeurs indicatives de scellement et adapter panneaux, poteaux, fixations et scellement au sol en fonction de la prise au vent.

Clôture déjà existante :
Vérifier la profondeur de scellement avant de poser le kit d'occultation.

Exclusions et littoral

Panneaux plats et doubles fils exclus. Acier fortement déconseillé en milieu salin : privilégier le kit en bois composite, notamment à moins de 10 km du bord de mer.

Préparer les composants

PIÈCE	QUANTITÉ	DIMENSION
Lattes intérieures acier	43	Largeur 52 mm
Lattes externes acier	2	Largeur 43 mm
Profils bas PVC	2	Longueur 1,24 m chacun

45 lattes + 2 profils bas par carton. Grillage, poteaux, fixations et scellement non inclus. Aucun profil haut séparé n'est prévu.



Lattes acier : relief en V, finition double face.



Profil PVC bas : appui et alignement des lattes.

Avant de commencer

Porter des gants légers. Vérifier que deux lattes ne sont pas restées collées ; engager une seule latte à la fois, en V et à la verticale.

Poser les profils et les extrémités

1 Engager les deux profils bas

Engager les deux profils PVC de 1,24 m sur le dernier fil horizontal du bas. La petite lèvre intérieure s'accroche au-dessus du fil du bas. Attention à bien respecter le sens des profils.

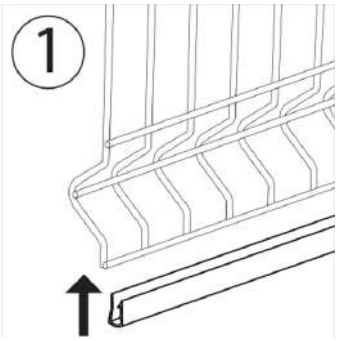

Vignette 1 · Profils bas

2 Insérer les deux lattes externes

Après contrôle du passage près des poteaux, insérer une latte de 43 mm à gauche, puis une latte de 43 mm à droite. Garder chaque latte à la verticale, sans forcer ni rayer la finition. Ne pas inverser les deux largeurs.

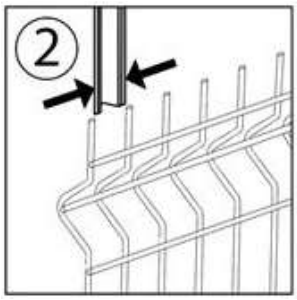

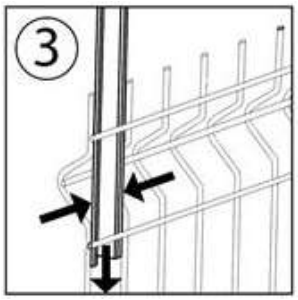

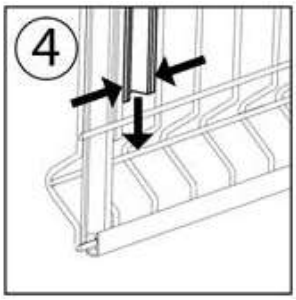

2 bis Poser les cales si nécessaire

SI le panneau a une découpe fenêtre :

Poser une cale sur le fil horizontal à chaque pli de renfort, de chaque côté, pour retenir les lattes externes.

2 à 3 cales par côté : haut, milieu si présent, bas.

Sans découpe fenêtre : pas de cale. Cales séparées du carton.



Découpe fenêtre

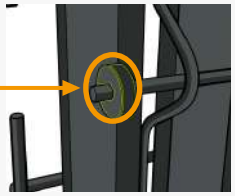

Cale · repère orange

3 Insérer les 43 lattes intérieures puis contrôler

Insérer les 43 lattes de 52 mm une par une, en V et à la verticale. Pincer chaque latte au niveau de chaque pli de renfort pour l'insérer, sans forcer ni rayer la finition. Vérifier qu'une seule latte est engagée : deux lattes peuvent rester collées.

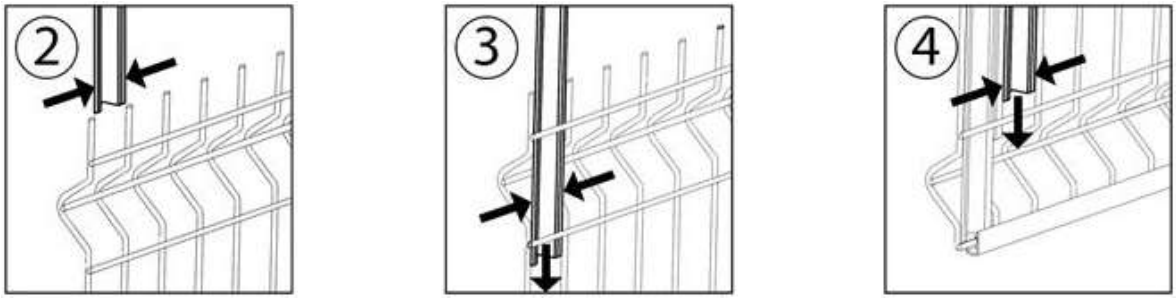

Pincer au niveau de chaque pli de renfort.

À vérifier

- Chaque latte repose sur un profil bas.
- Chaque latte est positionnée dans le pli 3D du panneau.
- L'alignement est régulier et les profils restent en place.
- Les passages latéraux sont libres ; aucune latte n'a été forcée.

> **Conseil du professionnel**
>
> Si le grillage n'est pas encore posé, engager les profils PVC BAS avant de mettre le panneau en place dans les poteaux.

Recommandations

Recoupe fortement déconseillée

Pour une largeur de panneau réduite, adapter le nombre de lattes. Une recoupe de latte acier exige une pince cisaille : scie circulaire et scie électrique interdites. Cette découpe enlève la protection anticorrosion du nouveau chant : appliquer une peinture anticorrosion. La recoupe supprime la garantie commerciale du produit ; la retouche de peinture ne la rétablit pas.

Pentes, angles et ouvrants

Possibles si le panneau rigide 3D à pli en V respecte tous les critères du kit. Préserver les passages des profils et des lattes. Toute recoupe reste soumise aux consignes ci-dessus.

Consulter la garantie commerciale DELCLO pour les conditions de prise en charge.

Entretien

Nettoyage possible à l'eau claire ou avec un détergent doux au pH neutre ; rincer soigneusement. Ne jamais utiliser d'abrasifs, solvants, acides, produits chlorés ou de nettoyeurs haute pression à courte distance. Éliminer rapidement les souillures retenant l'humidité. En cas de rayure ou d'atteinte à la protection anticorrosion, appliquer une peinture protectrice. Aérosols RAL de la couleur de la latte, finition MAT.

Remplacement

Une latte centrale ou un profil bas peut être remplacé ; des déposes peuvent être nécessaires. Les pièces de remplacement sont approvisionnées par carton complet ; aucune vente à l'unité. Pour une demande de garantie commerciale, contacter le vendeur.

Recyclage et fin de vie :

Ne pas jeter avec les ordures ménagères. En fin de vie, désassembler le produit afin de séparer les pièces en acier des profils PVC, puis les déposer dans les bennes dédiées en déchèterie.

Un doute ? Une question ? Contactez le service client du point de vente.

Conditions détaillées : garantie commerciale DELCLO.